令和5年度
沖縄県スポーツ少年団
バレーボール交流大会

期　日　令和5年9月16日（土）・17日（日）・18日（月）

場　所　豊見城市民体育館
豊見城市立豊崎小学校・豊見城市立上田小学校
豊見城市立座安小学校・豊見城市立豊見城小学校
糸満市立兼城小学校・南風原町立津嘉山小学校
那覇市立宇栄原小学校・浦添市立内間小学校
浦添市立浦城小学校・浦添市立港川小学校
うるま市立兼原小学校・うるま市立平敷屋小学校
うるま市立天願小学校・沖縄市立安慶田小学校
沖縄市立山内小学校・南城市立知念小学校
宜野湾市立普天間小学校

主　催　公益財団法人沖縄県スポーツ協会　沖縄県スポーツ少年団
主　管　沖縄県小学生バレーボール連盟

日本スポーツ少年団団員綱領

1．わたくしたちは、スポーツをとおして健康なからだと心を養います。

1．わたくしたちは、ルールを守り、他人に迷惑をかけない、りっぱな人間になります。

1．わたくしたちは、スポーツによって、自分の力を伸ばす努力をします。

1．わたくしたちは、スポーツのよろこびを学び、友情と協力を大切にします。

1．わたくしたちは、スポーツをとおして世界中の友だちと力をあわせ、平和な世界をつくります。

日本スポーツ少年団指導者綱領

1．わたくしたちは、次の時代を担う子どもたちの健全育成のために努力します。

1．わたくしたちは、スポーツのもつ教育的役割を果たすために努力します。

1．わたくしたちは、子どもたちのもつ無限の可能性を開発するために努力します。

1．わたくしたちは、つねに愛情と英知をもって子どもたちと行動するよう努力します。

1．わたくしたちは、スポーツを愛する仲間とともに世界の平和を築くために努力します。

令和５年度沖縄県スポーツ少年団バレーボール交流大会
＜第 19 回全国スポーツ少年団バレーボール交流大会予選＞
＜第 41 回九州ブロックスポーツ少年団バレーボール交流大会予選＞

開　会　式（上田小学校）

１．開会通告（司　会）
２．大会長あいさつ　・・・・・・・・・・・・・・・・・・・・・・・沖縄県スポーツ少年団
本部長　　神　谷　良　昌
３．激励のことば　・・・・・・・・・・・・・・・・・・・・・・・・沖縄県小学生バレーボール連盟
会　長　　野　崎　俊　彦
４．選 手 宣 誓　・・・・・・・・・・・・・・・・・・・・・・・・上田山川チーム
スポーツ少年団　　男子主将
スポーツ少年団　　女子主将
５．終わりの言葉（司会）

開　会　式（各小学校会場）

１．開 会 通 告（司　会）
２．主催者あいさつ　・・・・・・・・・・・・・・・・・・・・・・沖縄県スポーツ少年団
代行（沖小連役員）
３．激励のことば　・・・・・・・・・・・・・・・・・・・・・・・各会場校長
代行（沖小連役員）
４．選 手 宣 誓　・・・・・・・・・・・・・・・・・・・・・・・ 各会場校　主将
５．終わりの言葉（司会）

閉　会　式（豊見城市民体育館）

１．成績発表　・・・・・・・・・・・・・・・・・・・・・・・・・・競技委員長　　新　城　敏　正
２．表　　彰　・・・・・・・・・・・・・・・・・・・・・・・・・・大　会　長　　神　谷　良　昌
３．あいさつ　・・・・・・・・・・・・・・・・・・・・・・・・・・大　会　長　　神　谷　良　昌
４．講　　評　・・・・・・・・・・・・・・・・・・・・・・・・・・大会委員長　　野　崎　俊　彦
５．閉 会 通 告（司　会）

大　会　役　員

大　会　長　　神　谷　良　昌（沖縄県スポーツ少年団本部長）

大会副会長　　當　眞　艶　子（沖縄県スポーツ少年団副本部長）
　　吉　野　　淳（　　〃　　〃　）

大会委員長　　野　崎　俊　彦（沖縄県小学生バレーボール連盟会長）

大会副委員長　　西　俣　尚　志（沖縄県小学生バレーボール連盟理事長）

競技委員長　　新　城　敏　正（沖縄県小学生バレーボール連盟競技委員長）

競 技 委 員　　沖縄県小学生バレーボール連盟　競技委員

審　判　長　　西　　和　成（沖縄県小学生バレーボール連盟審判委員長）

審　判　員　　沖縄県小学生バレーボール連盟　審判委員
　　各チーム審判員・審判補助は各チーム選手

総務委員長　　照　屋　司（沖縄県小学生バレーボール連盟総務委員長）

総 務 委 員　　沖縄県小学生バレーボール連盟　総務委員

会場責任者

施　設　名	責　任　者　名	施　設　名	責　任　者　名
豊見城市民体育館	平良　裕（沖スポ少）	内　間　小　学　校	大兼久　堯
豊　崎　小　学　校	幸喜　隆	浦　城　小　学　校	親富祖　浩二
兼　城　小　学　校	上江洲　真	港　川　小　学　校	國吉　哲也
上　田　小　学　校	野崎　俊彦	兼　原　小　学　校	比嘉　紀子
津 嘉 山 小 学 校	金城　清	平 敷 屋 小 学 校	山根　直樹
座　安　小　学　校	佐加伊　真也	天　願　小　学　校	上原　貴博
知　念　小　学　校	仲里　常史	安 慶 田 小 学 校	島袋　林大
豊 見 城 小 学 校	平安山　英次	普 天 間 小 学 校	宮城　定明
宇 栄 原 小 学 校	島袋　功	山　内　小　学　校	金城　治樹

令和５年度沖縄県スポーツ少年団バレーボール交流大会
各会場責任者一覧

No.	会　場　名		総　務　係	競　技　係	審　判　係
1	豊見城市民体育館	氏　名	平良　裕	新城　敏正	西　和成
		チーム名	沖縄県スポーツ少年団	浦添チャーム	兼原フレンズ
2	豊崎小学校	氏　名	幸喜　隆	神谷　雅樹	仲間　義宏
		チーム名	豊崎クラブ	東風平スターズ	金武クラブ
3	兼城小学校	氏　名	上江洲　真	新垣　太郎	宇根　良太
		チーム名	兼城フレンズ	西原クラブ	高良アローズ
4	上田小学校	氏　名	野崎　俊彦	又吉　勇司	上原　正則
		チーム名	上田山川クラブ	中原クラブ	潮平キッズ
5	津嘉山小学校	氏　名	金城　清	冨永　弘人	島袋　広幸
		チーム名	津嘉山クラブ	真地スプリングス	高原ボーイズ
6	座安小学校	氏　名	佐加伊　真也	砂川　桃子	新崎　英男
		チーム名	座安フレンズ	当山クラブ	さつきスピリッツ
7	知念小学校	氏　名	仲里　常史	大松　尚樹	平田　勝
		チーム名	知念ＪＶＣ	翔南クラブ	与那原ＪＶＣ
8	豊見城小学校	氏　名	平安山　英次	上地　安良	比嘉　幹男
		チーム名	豊見城団地クラブ	豊見城団地クラブ	大宮ＪＶＣ
9	宇栄原小学校	氏　名	島袋　功	田名　さとみ	徳比嘉　美智子
		チーム名	宇栄原朝日	とよみクラブ	大山クラブ
10	内間小学校	氏　名	大兼久　堯	豊川　優紀	志喜屋　孝廣
		チーム名	内間クラブ	金城美ら心	あげなバレーボールクラブ
11	浦城小学校	氏　名	親富祖　浩二	新垣　尚紀	桑江　良貴
		チーム名	浦城サザンスパークス	馬天ロケッツ	美東男子
12	港川小学校	氏　名	國吉　哲也	塚本　彰	広川　貴男
		チーム名	港川クラブ	津覇クラブ	大川ウイングス
13	兼原小学校	氏　名	比嘉　紀子	新城　敏正	西　和成
		チーム名	兼原ボーイズ	浦添チャーム	兼原フレンズ
14	平敷屋小学校	氏　名	山根　直樹	崎浜　美和	赤嶺　正治
		チーム名	平敷屋クラブ	城前クラブ	南原クラブ
15	天願小学校	氏　名	上原　貴博	我謝　真生子	比嘉　直樹
		チーム名	天願girls	長嶺クラブ	伊良波クラブ
16	安慶田小学校	氏　名	島袋　林大	玉那覇　顕久	神谷
		チーム名	安慶田クラブ	坂田クラブ	白川クラブ
17	普天間小学校	氏　名	宮城　定明	平良　政秀	崎山　俊樹
		チーム名	オレンジキッズ	馬天ロケッツ	上原ドリーム
18	山内小学校	氏　名	金城　治樹	宮里　良信	井上　創平
		チーム名	山内クラブ	羽地クラブ	金城美ら心

令和５年度沖縄県スポーツ少年団バレーボール交流大会
第２１回全国スポーツ少年団バレーボール交流大会予選

開　催　要　項

１．趣　　旨　　本大会は、児童生徒にスポーツの楽しさと喜びを知ってもらうと同時に、バレーボールを通して、団員及び指導者相互の交流による友情と仲間の連帯意識を育成することを目的とする。

２．主　　催　　公益財団法人沖縄県スポーツ協会　沖縄県スポーツ少年団　沖縄県

３．主　　管　　沖縄県小学生バレーボール連盟

４．後　　援　　沖縄県スポーツ少年団指導者協議会・沖縄県バレーボール協会
豊見城市教育委員会（予定）・豊見城市スポーツ少年団

５．期　　日　　令和５年９月１６日(土)・１７日（日）・１８日（月）
１６日(土)　　９：００　～　監督ミーティング(各近隣小学校)
９：３０　～　開会式（分散開会式）
試合会場(各近隣小学校)
１７日(日)　　９：００　～　試合会場(豊見城市体育館)
１８日(月)　　９：００　～　試合会場(豊見城市体育館)

６．場　　所　　豊見城市体育館・近隣小学校体育館

７．参加資格　　（１）令和５年度スポーツ少年団に登録していること。
（２）令和5年度に限り、スポ少指導者の資格を有することは必須としない。ただし、全国派遣チームに関しては、指導者のうち１名は、公益財団法人日本スポーツ協会公認バレーボールコーチ１～４いずれかの有資格者または、公益財団法人日本バレーボール協会並びに日本小学生バレーボール連盟が共催する指導者研修会の受講証明書を所持していなければ、全国スポーツ少年団バレーボール交流大会に参加できない。
（３）スポーツ安全保険に加入しているチームであること。
（４）団員は、保護者の承諾を得た者であること。
（５）全国スポ少交流大会参加チームは下記条件を満たしていること。
指導者・・・・スポーツ少年団指導者として登録していること。

８．チーム編成　　（１）参加チームは、小学生で編成し、1単位団より男女各1チームとする。
（２）チーム編成は、指導者２名（監督１名、コーチ１名）、マネージャー１名、団員（選手）１２名以内とする。

９．派遣チーム　　（１）全国スポーツ少年団バレーボール交流大会（令和６年３月２８日（木）～３１日（日）：宮城県開催）に女子の部の優勝団（チーム）が出場権を得るものとする。
（２）他の大会で九州・全国の大会に派遣されるチーム（選手含む）は、選考外とする。

１０．競技方法　　（１）競技規則は、令和５年度小学生バレーボール競技規則に準ずる。また、別に定める小学生のための特別ルール６人制フリーポジション制を用いる。
（２）試合方法は、参加チーム数によりリーグ戦又はトーナメント方式とする。
（３）２１点の３セットマッチ（３セットは１５点制）で行う。
（４）試合球は、軽量４号球（ミカサ・カラー）とする。
（５）ネットの高さは２M、コートの広さは８M×１６M
（６）選手は、胸部・中央に10cm以上×15cm以上、背部・中央に15cm以上×15cm以上、字幅2cm以上の番号のあるユニフォームを着用すること。
主将は決められたマーク（２cm×８cm）をつけること。

（７）所定のユニフォームがない場合、体育着等、運動できる服装で統一すること。
（※体育着等、運動服装の場合は番号入りのビブスを各自で準備し着用。）

１１．表　　彰　優勝、準優勝、３位（２チーム）を表彰する。

１２．参加申込　提出期限：令和５年８月２５日（金）必着
申込方法：下記のオンラインフォームもしくはＱＲコードより申込願います。
https://forms.gle/5Bw6ovtsbJGRT5pR9　←オンラインフォーム

ＱＲコード

（申込み時の添付資料）
１.申込用紙：大会参加申込書（エクセル）入力しオンラインフォームに添付
２.単位団登録名簿（ＰＤＦ）をオンラインフォームに添付
※各単位団はスポーツ少年団登録システムから単位団名簿をＰＤＦでダウンロードし、オンラインフォームに添付すること。
※各ファイルのタイトルに単位団名を記入して添付してください。
（例：大会申込用紙：〇〇〇クラブ/登録名簿：〇〇〇クラブ）

１３．代表者会議及び抽選会
期日：令和５年９月１日（金）　１８時３０分
場所：沖縄県体協スポーツ会館　会議室
※必ず各チームの代表者は出席すること。委任する場合は、各チームの責任において、出席チームに委任下さい。委任が確認できない場合は、参加取り消しとします。

１４．諸注意　（１）各単位団から２名審判員を出すこと。
（２）弁当等のゴミは、各チームで持ち帰ること。
（３）各チームは、スポーツ少年団単位団旗とプラカード（縦２０ｃｍ×横６０ｃｍ、高さ１ｍを基準）を持参すること。
（４）得点版に貼りつけるチーム表示については、各チームで持参すること。
（５）各チームは、ボールを拭くタオルを持参すること。

２０２３年度沖縄県スポーツ少年団バレーボール交流大会
第２１回全国スポーツ少年団バレーボール交流大会予選

２０２３年０９月０１日（金）
沖縄県体協スポーツ会館

＜代表者会議資料＞

競技上の確認事項

１．**大会日程**（大会要項項目５.参照）

＜大会１日目・９月１６日（土）＞　・　各近隣小学校

０８：３０～‥‥体育館開館（各小学校注意事項参照）
０８：４５‥‥‥チーム受付・開式準備（大会役員）
０９：００‥‥‥監督ミーティング
０９：３０‥‥‥開会式（分散開会式）
０９：４５‥‥‥割当練習開始（第３試合目→第２試合目→第１試合目の順）
１０：１５‥‥‥第一試合プロトコール開始

＜大会２日目・９月１７日（日）＞　・　豊見城市民体育館

８：００・・・・体育館開場・選手/父母は２階観覧席へ（父母・選手とも靴は観覧席に）
※各チームスタッフは<u>６コート設営</u>
８：４５・・・・チーム受付・開会式準備（大会役員）
９：００・・・・監督ミーティング
９：１５・・・・開式
９：３０・・・・第一試合目の割当練習開始
９：３６・・・・決勝トーナメント１回戦プロトコール開始
※以降、各チームは最初の試合のみ割当練習を試合開始前に実施。
（但し、１回のみ）

１８：００・・・・豊見城市民体育館　試合終了後**<u>４コート設営変更</u>**
１９：００・・・・豊見城市民体育館　退館

＜大会３日目・９月１８日（月）＞　・　豊見城市民体育館

８：００・・・・体育館開場・選手/父母は２階観覧席へ（父母・選手とも靴は観覧席に）
８：３０・・・・チーム受付・試合準備
８：４５・・・・監督ミーティング
９：００・・・・第一試合目の割当練習開始
９：０６・・・・決勝トーナメント　プロトコール開始
※以降、各チームは最初の試合のみ割当練習を試合開始前に実施。
（但し、１回のみ）

２．参加資格

○　大会開催要項　７．参加資格に準ずる。

３．競技方法

○　大会開催要項１０．競技方法（１）～（３）に準ずる。以下詳細を記載

（１）試合はすべて３セットマッチとする。尚、３位決定戦は行わない。

（２）試合開始時刻は、プログラムに掲載してある通り、第１試合のみ設定し、第２試合以降は追い込み方式で行う。連続する場合は、最大１５分の休憩をとる。

（３）初日は簡易ＩＦを使用し、２日目から公式記録（ＩＦ）を使用する。

（４）令和５年度第４３回全日本バレーボール小学生/第３８回全九州小学生バレーボール優勝大会へ派遣されたチームは、混合を含め（混合で出場したが、女子単独で出場するチームを含む）決勝トーナメントへは進めない。

４．予選グループ戦における順位の決定方法

（１）勝率　　【勝数の多いチーム】

（２）セット率　　【全試合の取得したセット総数／全試合の喪失したセット総数】

（３）ポイント率　　【全試合の総得点／全試合の総失点】

（４）３チーム（１）～（３）全てが同率の場合は、主将による抽選で順位を決定する。

５．チーム編成

○　大会開催要項８．チーム編成に準ずる。　※以下詳細

（１）大会申込書は、「沖縄県スポーツ協会ホームページ」に掲載

（２）ベンチスタッフ及び選手の変更

参加申込書に記載されたベンチスタッフ及び選手の変更（背番号の変更・誤字の訂正・ＩＤを含む）に関しては、大会要項に掲載されたエントリー変更届けにその旨記入し、９月１６日（土）、会場においては、午前８時４５分（チーム受付時）までに、各会場の競技委員長に提出し、承認を得ること。それ以降の変更は認められない。

※各小学校会場は会場校注意事項におけるチーム受付時間までに提出。

（３）有効に登録された者以外のベンチ入り及び公式練習参加は認められない。

６．審判員

○　大会開催要項１４．諸注意（１）に準じ審判をだすこと。

○　審判上の注意事項参照

７．大会使用球

○　大会開催要項１０．競技方法（４）使用球に準ずる。

「男子・女子：ミカサボール（Ｖ４００Ｗ－Ｌ）」

８．競技服装

○　大会開催要項　１０．競技方法（６）、（７）に準ずる。

９．コート設営について

○　原則本会場においてチームベンチ椅子９脚、ウォームアップエリア、スコアラーズテーブルを設置する。但し、コート数増設により設置空間がない場合は状況応じ設置する。小学校会場においても同様とする。（但し、小学校体育館で空間が取れない場合は、ベンチ椅子は３脚でもよい）

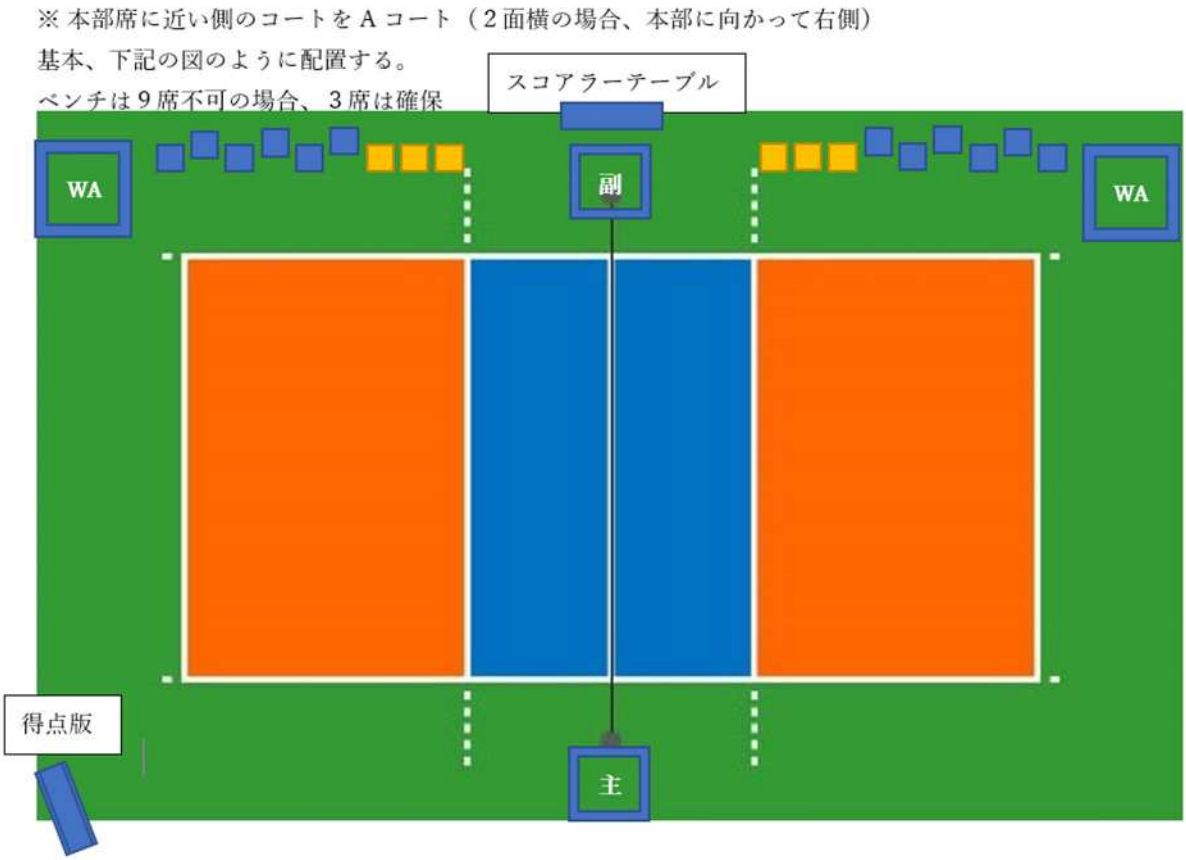

１０．各試合会場におけるコートでの練習について

（１）コートの準備ができ、競技委員又は前試合審判からのアナウンスがあるまでアリーナに入ることはできない。

（２）前試合が終了し、ベンチ・コートが空いている場合は練習可とする。
但し、隣のコートで試合中の場合は、サーブ・スパイク・レシーブノック等は禁止とし、パスまでの練習とする。なお、選手のみの練習とし、ベンチスタッフによるボール出しはセッターにのみ許可する。

（３）連続試合時の１５分インターバルの取扱いは、各チーム監督の責任の元、休憩又は練習の判断をする。
※建物内のアリーナ以外での練習は絶対禁止とする。また、屋外でのアップ及び練習をする場合は、上・下履の区別をすること。

１１．抽選方法について

＜抽選順序＞

（１）本大会趣旨の交流を図るため、予め各地区競技委員長立会いの元各地区割振りを行う。

（２）会場校の抽選。

（３）令和５年度第４３回全日本小学生バレーボール大会/第３８回全九州小学生バレーボール優勝大会への派遣チームを除くベスト８（５、６、７、８位）のチームをシードする。
シードチーム
＜男子＞5 位天願クラブ、6 位宮古南クラブ、7 位名護ドリームアタッカーズ、8 位坂田クラブ
＜女子＞5 位知念ＪＶＣ、6 位坂田クラブ、7 位大里ウイングス、8 位伊良波クラブ

（４）チーム受付時に地区ごとの抽選を行う。
※抽選順序（２）（３）で割振られないチームにより、各地区割振場所の抽選を行う。

※各地区シード及び各地区割振りは、地区競技委員会にてリモートミーティングにより抽選する。
※各会場校の抽選は、会場校説明会時に抽選を実施する。

１２．その他

（１）ベンチには、競技上必要な飲料水（容器はスクイズボトル）・救急用具以外の物品を持ち込まないこと。また飲料水可搬容器は、**結露により床が濡れないよう吸水性タオル等で養生すること。**
※給水時はこぼさないよう注意すること。

（２）ペットボトルや水筒や容器又は、クーラーボックス等は使用不可です。
車輪や取って部分を取外しても使用不可！保冷バック等の中に、氷等を入れない事。

（３）応援団の応援旗及び団旗は、試合のあるチームのみが掲示し、その際プレーに支障のないようにすること。
（４）応援旗は、プレーに支障のないように掲示し、試合が終わると、次の試合チームに譲ること。
（５）審判やラインジャッジへの批判・暴言は、厳に慎むこと。
（６）**選手への体罰・暴言・威嚇等の行動は、絶対禁止とする。**
※上記の事項を、各チームの指導者は十分考慮すると同時に、各チームの応援団（父母会）へも指導を徹底すること。
（７）各チームは、ネームプレートを持参。
２日目に出場するチームは、得点掲示用のチームプレートを２枚準備。
（８）各チームは、ボール拭きを準備持参すること。
（９）応援団の応援用具は、**大きな音の出る鳴り物（太鼓・ベル・ビーズの入ったペットボトル**

等）は禁止とし、審判の吹笛に邪魔にならないよう配慮すること。
※スティックバルーンは可

１３．結果の報告

（１）ライングループを設置し、各会場責任者を登録します。
ライングループ登録者は、試合結果記録表を撮影し、沖小連競技副委員長まで報告願います。ライングループにより情報共有
記録委員：具志堅 競技副委員長

１４．表　　彰

（１）大会開催要項１１．表彰に準ずる。

お願い

沖小連役員も、その多くがそれぞれのチームを抱えながら頑張っております。

ぜひ、各チームのスタッフは大会運営のご協力をお願いします。

体罰・暴力・暴言などの無い
笑顔と歓声のあふれる大会を
みんなで創りましょう

《審判上の確認事項》

（令和５年度沖縄県スポーツ少年団バレーボール交流大会）

沖縄県小学生バレーボール連盟　審判委員会

２０２３年度公益財団法人日本バレーボール協会６人制競技規則により実施する。
但し、別に定める小学生バレーボール競技規則を用いる。また、本大会はテクニカルタイムアウトを採用する。
第１セットおよび第２セットでは、リードするチームが７点・１４点目に達した時、第３セットは、リードするチームが８点目に達した時に、セカンドレフェリーのホイッスルにより３０秒間のテクニカルタイムアウト（健康管理の為のタイムアウト）が適用される。
第３セットのテクニカルタイムアウトは、コートチェンジでファーストレフェリー側の支柱外側を回ってきたチームの最後尾の選手がセカンドレフェリー側のサイドラインを通過した時点から３０秒を計時する。
さらに、デュースが続く場合、第１セット及び第２セットは両チームが２５点に達した時に適用し、その後は両チームが７点ずつ積み重ねた段階で適用する。また、第３セットでは両チームが２１点に達した時に適用し、その後は、両チームが７点ずつ積み重ねた段階で適用する。

（１）トスは、両チームのチームキャプテンが立ち会いのもとに行う。

（２）子どもたちの善い行いに対してはフェアプレー精神の育成のため、積極的にグリーンカードを出して下さい。
※競技参加者は、他の役員、相手チーム、チームメイト、さらに観衆に対しても、フェアプレーの精神で敬意を示し、礼儀正しく行動しなければならない。

（３）監督はスコアラーズテーブルに最も近い位置でベンチに座り、ラリー中はベンチに座っていなければならない。ラリー終了後、自チームベンチ前のアタックラインの延長線からウォームアップエリアまでのフリーゾーン内で指示を出すことができるが、みだりに監督が立ち上がったりする行為を許容するものではない。過度に目的を逸脱した行為に対しては、競技規則（第２１条不法な行為とその罰則）により適切に処置する。

（４）テクニカルタイムアウトは、選手及びスタッフ（小学生）の健康管理の為のタイムアウトである。選手は、ベンチの外側の端（給水場所はベンチ横）に位置する。この時選手はベンチに着席してもよい。ベンチスタッフ（大人）は、選手及びスタッフ（小学生）全員が給水できるように準備する。給水を行うか否かの判断は選手本人の意思による。ベンチスタッフが選手に話しかけるときは、ベンチスタッフ自身が規定の位置に移動する。
※ベンチスタッフは健康観察を行い、不調が疑われる選手には直ちに対応する。レフェリーは必要に応じて疑われる選手の体調についてベンチスタッフに質問する事ができ、不調が疑われる選手への対応を指示することができる。ベンチスタッフは、選手の体調について質問があった場合は、正確に回答できるように準備しておく。
テクニカルタイムアウト時は、選手はモップ掛けを行わない。（ベンチスタッフは可）

（５）タイムアウトの要求には必ずハンドシグナルを用いること。また、選手交代については、交代選手がサブスティチューションゾーンに入り、速やかに交代を行うこと。
※選手交代は小学生の特性なども考慮し、レフェリーはチームの意向になるべく沿うようにする。（選手が誰と交代するのか理解していない場合はセカンドレフェリーが監督に尋ねたりサブスティチューションゾーン（選手交代ゾーン）手前で立ち止まったらゾーンに入るように促したりするなど。）

（６）プレー中でない選手はベンチ横に座っているか、チームのウォームアップエリアにいなければならない。（会場の競技委員長、審判委員長に場所の確認をすること）

（7）試合中のレフェリーに対する質問は、ゲームキャプテンのみ行うことができる。監督は認められない。

（8）不法な行為（反スポーツマン的行為や言動）に対しては厳正に処置する。（退場・失格）

（9）試合中コートが濡れた場合は、コート内の選手がタオル等を用いて行う。ラリー終了後速やかに拭くこと。コート内の選手にワイピング用のハンドタオルを持たせるよう、レフェリーからベンチスタッフに伝えること。※各チームで十分な枚数のワイピング用ハンドタオルを準備すること。
コート外まで幅広く濡れた場合は、レフェリーが判断して指示するので、その指示に従い対応すること。尚、柄付きモップの使用は、タイムアウト・セット間、もしくはレフェリーが指示したときのみである。この場合は、ベンチにいる競技参加者が速やかに行うこと。（選手やベンチスタッフが、レフェリーに対してワイピングの要求をすることは、遅延行為の対象となることがある。）

（10）可能な限り各会場にコントローラーを配置するので、試合前の打ち合わせや確認を綿密に行ってください。試合中、ファーストレフェリーの決定は最終である。（ファーストレフェリーの判断で判定や取り扱い等の疑義等について、コントローラー・副審判長・審判長の意見を聞く事ができる。）

（11）レフェリー（ファーストレフェリー・セカンドレフェリー）行う際はレフェリーウェアを着用しなければならない。各チームでレフェリー、コートオフィシャルができること。

（12）感染症関連

① レフェリー（ファーストレフェリー・セカンドレフェリー）・スコアラー・ラインジャッジ・コートオフィシャルのマスク着用は任意とします。試合終了後、レフェリースタンド・スコアラーズテーブル・得点掲示椅子・ラインジャッジフラッグを消毒し拭き取り、手指の消毒を行うこと。（各チームで消毒用アルコールの準備を、お願いします。）

② レフェリーのホイッスルは、マスク（不織布マスクを推進）の中で吹笛することを推奨します。（使用は任意とします。）　各自で除菌シート等を活用し試合終了後にホイッスルの洗浄、消毒に努めること。（ホイッスルカバーも可　任意とする）※電子ホイッスルの使用は不可とする。

③試合開始・終了時の両チームの挨拶については、アタックラインまで来て礼・拍手の流れで取り組む。

総務上の確認事項

◎開会式・閉会式について

開会式：大会初日の各会場（小学校）にて簡易的な開始式を実施します。

閉会式：大会最終日に豊見城市民体育館にて表彰式とあわせて実施します。

◎表彰式について

決勝戦終了後、表彰チーム（男女１～３位）は大会本部前に整列し、表彰を行います。（会場：豊見城市民体育館）

◎注意事項について

１．各会場のチリはチームで持ち帰ること。

２．大会１日目に試合が早く終了したチームは自チームの周辺の清掃を行い、会場責任者の了解のもとに解散して下さい。大会２日目・３日目も同様とします。
ただし大会３日目の表彰チームは、表彰式終了後会場の片づけに協力ください。

３．ロビーでの練習および飲食は一切禁止です。

４．体育館外でのボールを使用しての練習は禁止とします。（花壇の花・施設の破損・立入禁止区域に入らない）

５．体育館のフロアに傷をつけないようシートを敷いてください。

６．フロアでの応援は一切禁止です。

７．フロア内は飲食禁止です（スクイズボトルは可）。食事は屋外、またはチーム控え場所（ギャラリー）のみとします。

８．体育館内、学校敷地内では全て禁煙です。

９．各会場での選手の外履きシューズは、各チームでまとめて管理し、靴箱は使用しないこと。**※各自、靴袋を持参してください。**

10. 駐車場及び選手送迎車両について

※各会場とも、駐車スペースは十分ではありませんので乗合での来場をお願い致します。

※会場周辺道路、特に予根漁港前道路、芝生地帯、安全地帯ゼブラゾーン、指定駐車スペース以外へは**駐車禁止です。**

※駐車可能台数

豊見城市民体育館駐車場は１チームあたり５台まで。

小学校会場については、会場責任者の指示に従ってください。

11. 豊見城市民体育館での喫煙場所周辺や体育館外周での控え場所設置は禁止です。

12. 大会初日の各小学校会場の開館は８：３０です。

大会２日目・３日目の豊見城市民体育館の開館は８：００です。

指定時間にチーム代表者にて受付を行ってください。

豊見城市民体育館
駐車場配置図

注意点

① 緑色の芝生部分には、絶対に車両を乗り入れないこと。
② 車道・歩道、共用です。徐行運転で➡のように通行お願いします。
③ トレーニング室専用駐車場・与根漁港は、駐車禁止です。
④ 駐車場でのトラブルは一切責任を負わないので運転は留意すること。
⑤ 駐車台数に限りがあるため乗り合わせ等の協力をお願いします。

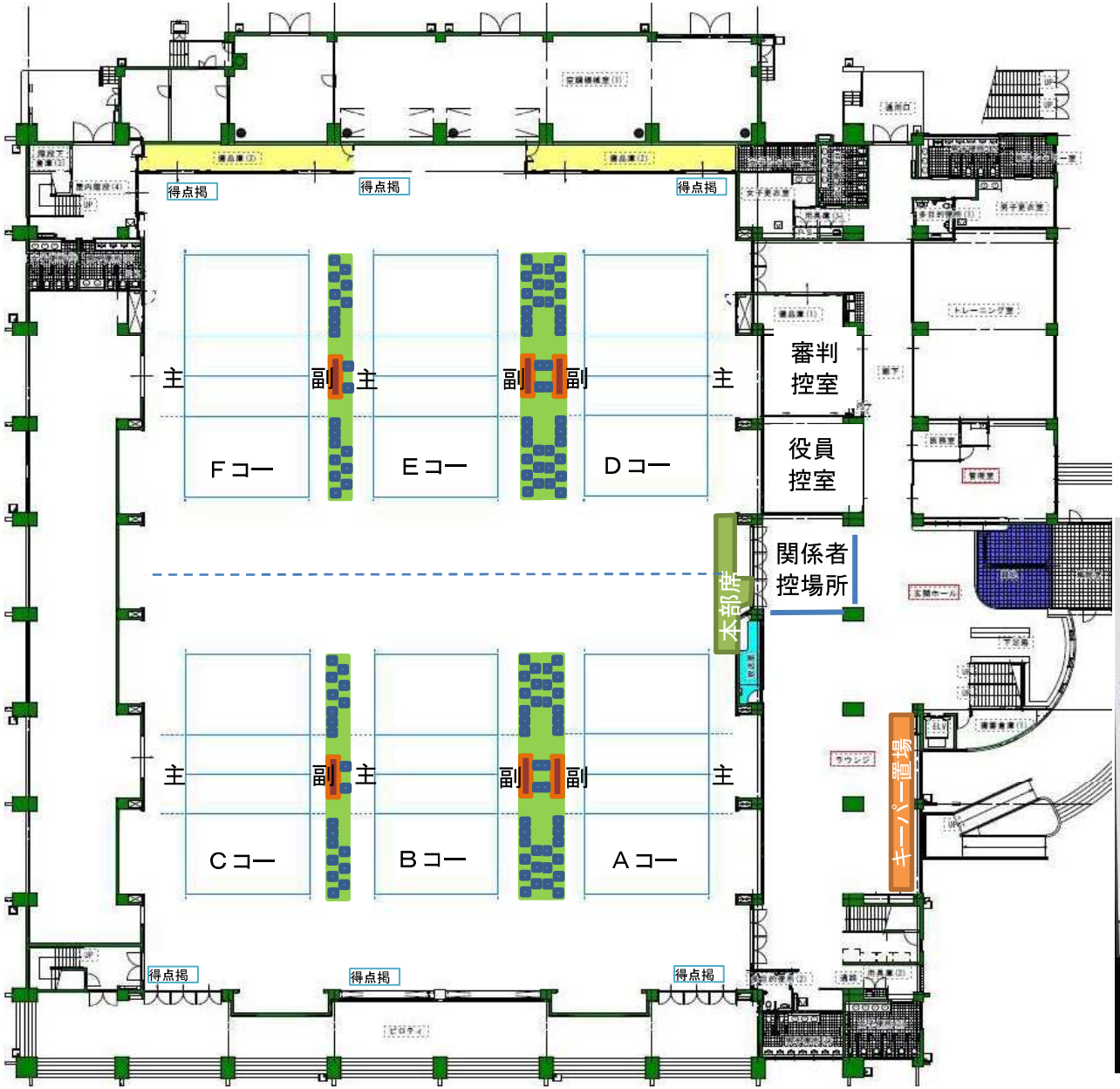

令和5年度
スポーツ少年団交流大会　沖縄県大会

２日目コート配置図（6面）

１列目座席　　：試合チーム応援席

２列目座席以降：選手・保護者控席

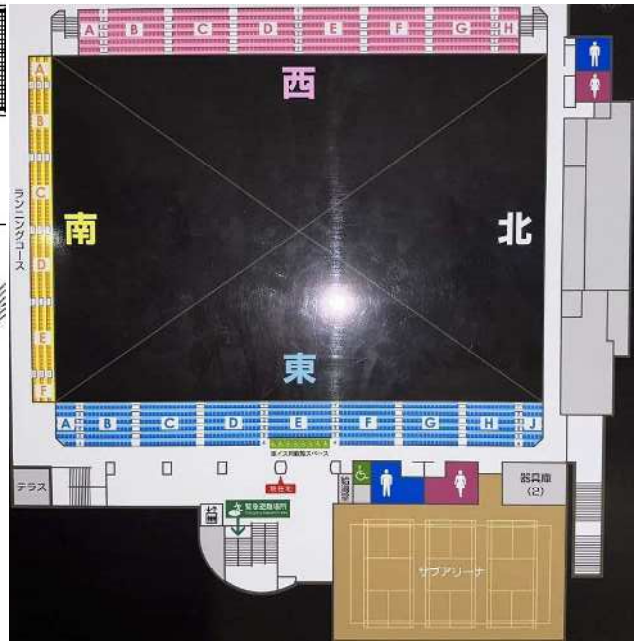

令和5年度
スポーツ少年団交流大会　沖縄県大会

3日目コート配置図（4面）

1列目座席　　：試合チーム応援席

2列目座席以降：選手・保護者控席

＜参　加　チ　ー　ム　一　覧　表＞

＜全 155 チーム＞

男　子　＜ 56 チーム ＞

左:正式名、右:略名

国頭地区(3)		中頭地区(16)		那覇地区(11)		島尻地区(13)		宮古地区(5)	
名護ドリームアタッカーズ	名護男子	西原クラブ	西原クラブ	松川クラブ	松川	座安フレンズバレーボールクラブ	座安	久松クラブ	久松クラブ
大宮JVC	大宮JVC	西原南クラブ	西原南	小禄南エンジェルス	小禄南	具志頭バレーボールクラブ	具志頭	宮古南クラブ男子	宮古南
SESOKOオーシャンズ	瀬底	坂田クラブ	坂田クラブ	高良アローズ	高良	与那原ファイヤーバレーボールクラブ	ファイヤー	鏡原あかうん男子	鏡原あか男
		中城ガッツ	ガッツ	小禄ジュニアバレーボールクラブ	小禄JVC	長嶺クラブ	長嶺	結の橋クラブ男子	結の橋
		西原東クラブ男子	西原東	城東VBC	城東VBC	北丘	北丘	上野クラブ	上野クラブ
		嘉数クラブミニバレーボールスポーツ少年団	嘉数	城北バレーボールクラブ	城北	兼城フレンズ	兼フレ		
		じのんボーイズ	じのん	真地スプリングス	真地	津嘉山バレーボールクラブ	津嘉山クラ		
		嘉手納クラブ	嘉手納	神原ドリーム	神原	馬天ロケッツ	馬天男子		
		高原ボーイズ	高原ボーイ	上間V.C	上間	潮平キッズ	潮平キッズ		
浦添地区(5)		宮里ビクトリー	宮里ビクト	金城美ら心	金城美ら心	豊見城団地クラブ	豊見城団地	**八重山地区(3)**	
Uぼーいず	Uぼーいず	美東男子バレーボールクラブ	美東男子	真和志ウィングス	真和志	上田山川クラブ男子	上田山川	スポーツ少年団新川	新川男子
内間クラブ	内間	美原男子バレーボールクラブ	美原男子			白川クローバー男子	白川男子	登野城スポーツ少年団バレーボール部　男子	登野城男子
浦添チャーム	浦チャ男子	兼原ボーイズ	兼原			翔南バレーボールクラブ	翔南クラブ	平真あこうバレーボールスポーツ少年団	平真あこう
たくしバレーボールクラブ	たくし	天願クラブ	天願クラブ						
てだこボーイズ	てだこ	田場クラブ	田場						
		南原男子	南原男子						

女　子　＜ 99 チーム ＞

上段:正式名
下段:略名

国頭地区(8)		中頭地区(34)		那覇地区(19)		島尻地区(20)		宮古地区(5)	
大宮クラブスポーツ少年団	大宮クラブ	西原クラブ女子	西原クラブ	さつきスピリッツ	さつき	北丘	北丘	下地クラブ	下地
漢那ビクトリー	漢那	西原南クラブ	西原南	金城美ら心	金城美ら心	兼城フレンズ	兼フレ	宮古南クラブ(女子)	宮古南
屋部ローリングス	屋部	坂田クラブ	坂田クラブ	城東クラブ	城東クラブ	津嘉山バレーボールクラブ	津嘉山クラ	砂川YELLOWUNITEﾊﾞﾚｰﾎﾞｰﾙｸﾗﾌﾞ	砂川
羽地バレーボールクラブ	羽地クラブ	津覇小女子バレーボールクラブ	津覇女	識名ドルフィンズ	識名	馬天ロケッツ	馬天女子	上野クラブ	上野
伊江スポーツ少年団	伊江スポ	西原東クラブ	西原東ク	与儀守礼スポーツ少年団	与儀守礼	潮平キッズ	潮平キッズ	東アタッカーズ	東AT
宜野座ウィンベル	宜野座	オレンジキッズ	オレンジ	ゆい銘苅VBC	銘苅	豊見城団地クラブ	豊見城団地		
金武クラブ	金武クラブ	宜野湾クラブスポーツ少年団	宜野湾	松川クラブ	マツガワ	上田山川クラブ女子	上田山川		
大北クラブ	大北クラブ	普天間クラブ	普天間	城北バレーボールクラブ	城北	白川クローバー	白川女子		
		大山クラブ	大山クラブ	真地スプリングス	真地	翔南バレーボールクラブ	翔南クラブ		
		長田クラブ	長田	小禄南エンジェルス	小禄南	豊崎クラブ	豊崎クラブ		
		読谷クラブ	読谷クラブ	高良アローズ	高良	伊良波クラブ	伊良波		
		古堅南クラブ	古堅南	松島フェニックス	松島	与那原ヴィクトリー	与那原V		
		嘉手納クラブ	嘉手納	城南ハイキュークラブ	城南	知念ジュニアバレーボールクラブ	知念JVC		
		北谷VC	北谷	神原ドリーム	神原	南風原クラブ	南風原		
浦添地区(8)		渡慶次ゴールデンズ	トケシ	若勝V.B	若勝V.B	新城バレーボールクラブ	新城	**八重山地区(5)**	
内間クラブ	内間	美里クラブ	美里クラブ	宇栄原朝日	宇栄原	大里ウイングス	大里	八島マリンズバレーボールスポーツ少年団	八島
浦城サザンスパークス	浦城	山内クラブ	山内クラブ	曙DREAMERS	曙	座安フレンズバレーボールクラブ	座安女子	スポーツ少年団新川	新川女子
浦添チャーム	浦チャ	高原クラブ	高原	仲井真ミラクルズ	仲井真	東風平スターズ	東風平	登野城スポーツ少年団バレーボール部　女子	登野城女子
神森クラブ	神森	宮里バレーボールクラブスポーツ少年団	宮里クラブ	上間V.C	上間	与那原JVC	与那原J	石垣ウィング女子バレーボール	石垣女子
当山クラブ	当山クラブ	宮里ビクトリー	宮里ビクト			とよみクラブ	とよみ	平真あこうバレーボールスポーツ少年団	平真あこう
牧港フレンズバレーボールクラブ	牧港	美東クラブスポーツ少年団	美東クラブ						
港川クラブ	港川クラブ	美原アタッククラブ	美原						
宮城クラブ	宮城クラブ	安慶田クラブ	安慶田						
		川崎バレーボールクラブ	川崎クラブ						
		兼原フレンズスポーツ少年団	兼原						
		天願girls	天願						
		南原クラブ	南原						
		勝連VC	カツレンVC						
		城前VC	城前VC						
		平敷屋クラブ	平敷屋						
		赤道クラブ	赤道クラブ						
		田場クラブ	田場						
		中原クラブ	中原クラブ						
		あげなバレーボールクラブ	あげな						

令和5年度 沖縄県スポーツ少年団バレーボール交流大会

＜第21回 全国スポーツ少年団バレーボール交流大会 沖縄県予選＞

＜男子ブロック＞

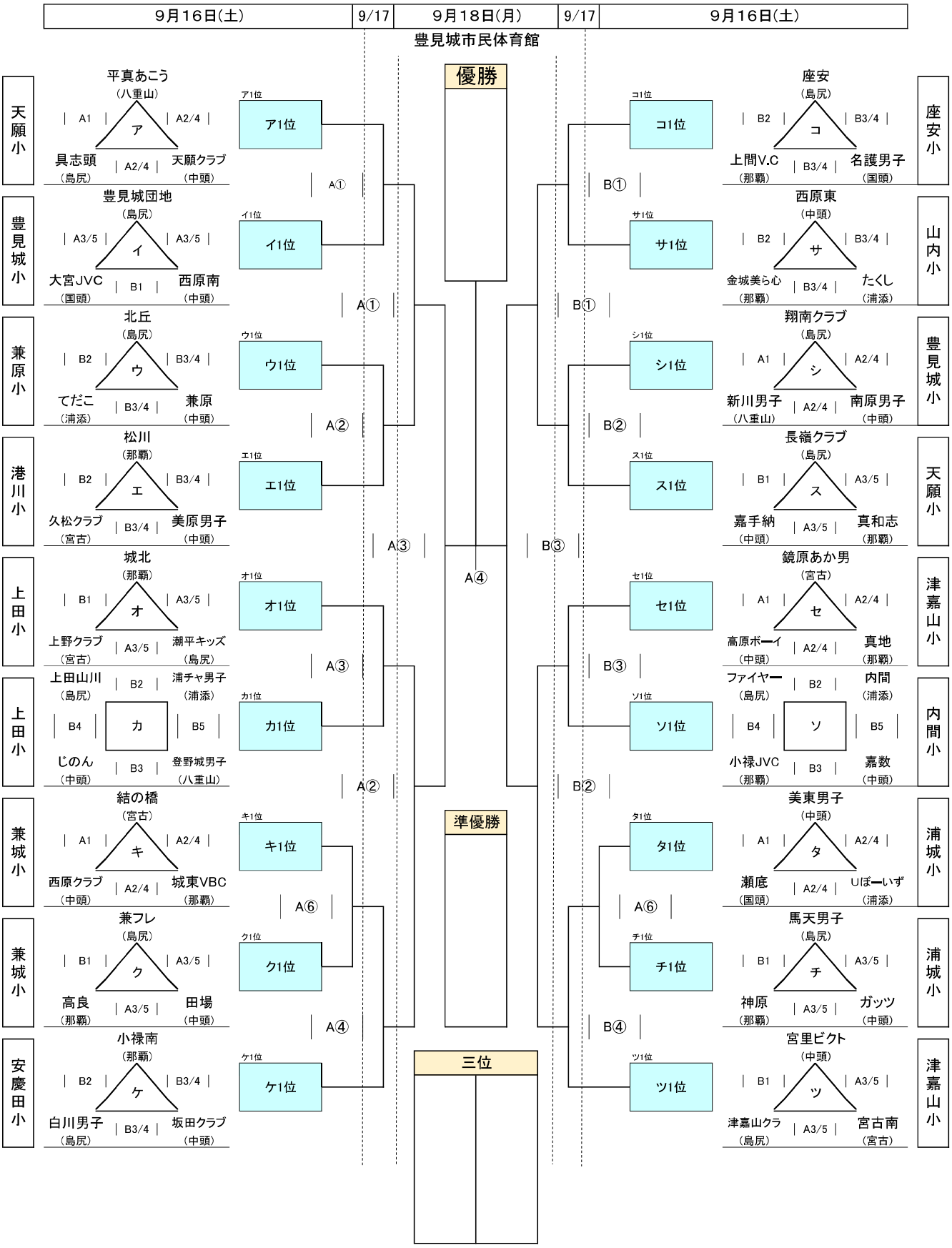

令和5年度 沖縄県スポーツ少年団バレーボール交流大会

＜第21回 全国スポーツ少年団バレーボール交流大会 沖縄県予選＞

＜女子ブロック＞

9月16日(土)	9月17日(日)	9月18日(月)	9月17日(日)	9月16日(土)

豊見城市民体育館

地区	9月16日(土)	9月17日(日)	9月18日(月)	9月17日(日)	9月16日(土)	地区
知念小	小禄南（那覇）あ A1 A2/4 普天間（中頭） A2/4 知念JVC（島尻）	あ1位	優勝	ち1位	港川クラブ（浦添）ち A1 A2/4 古堅南（中頭） A2/4 大里（島尻）	港川小
浦城小	西原東ク（中頭）い B2 B3/4 浦城（浦添） B3/4 下地（宮古）	い1位		つ1位	津覇女（中頭）つ B1 A3/5 平真あこう（八重山） A3/5 城東クラブ（那覇）	港川小
知念小	西原クラブ（中頭）う B1 A3/5 与那原J（島尻） A3/5 銘苅（那覇）	う1位		て1位	大北クラブ（国頭）て B2 B3/4 豊見城団地（島尻） B3/4 宮里ビクト（中頭）	豊見城小
座安小	座安女子（島尻）え A1 A2/4 大宮クラブ（国頭） A2/4 宮里クラブ（中頭）	え1位		と1位	南風原（島尻）と A2 A4/6 神原（那覇） A4/6 オレンジ（中頭）	普天間小
宇栄原小	宇栄原（那覇）お A2 A4 A5 美東クラブ（中頭） A3 石垣女子（八重山）	お1位		な1位	城北（那覇）な B1 B3 B4 砂川（宮古） B2 田場（中頭）	普天間小
上田小	上野（宮古）か A1 A2/4 中原クラブ（中頭） A2/4 上田山川（島尻）	か1位		に1位	浦チャ（浦添）に B1 A3/5 嘉手納（中頭） A3/5 与那原V（島尻）	兼原小
兼原小	兼原（中頭）き A1 A2/4 牧港（浦添） A2/4 漢那（国頭）	き1位		ぬ1位	トケシ（中頭）ぬ A1 A2/4 城南（那覇） A2/4 金武クラブ（国頭）	豊崎小
知念小	松島（那覇）く B2 B3/4 北谷V.C（中頭） B3/4 翔南クラブ（島尻）	く1位		ね1位	豊崎クラブ（島尻）ね B1 A3/5 若勝V.B（那覇） A3/5 読谷クラブ（中頭）	豊崎小
座安小	当山クラブ（浦添）け B1 A3/5 さつき（那覇） A3/5 川崎クラブ（中頭）	け1位		の1位	あげな（中頭）の B1 A3/5 金城美ら心（那覇） A3/5 八島（八重山）	内間小
安慶田小	安慶田（中頭）こ A1 A2/4 白川女子（島尻） A2/4 登野城女子（八重山）	こ1位		は1位	内間（浦添）は A1 A2/4 長田（中頭） A2/4 新城（島尻）	内間小
山内小	山内クラブ（中頭）さ A1 A2/4 屋部（国頭） A2/4 上間V.C（那覇）	さ1位		ひ1位	美里クラブ（中頭）ひ B2 B3/4 兼フレ（島尻） B3/4 高良（那覇）	兼城小
宇栄原小	宜野湾（中頭）し B1 B2/4 与儀守礼（那覇） B2/4 とよみ（島尻）	し1位		ふ1位	北丘（島尻）ふ A3/5 A1 伊江スポ（国頭） A3/5 勝連（中頭）	普天間小
平敷屋小	宮古南（宮古）す B1 B3 B4 南原（中頭） B2 識名（那覇）	す1位		へ1位	西原南（中頭）へ B2 B3/4 東風平（島尻） B3/4 仲井真（那覇）	豊崎小
宇栄原小	曙（那覇）せ A1 B3/5 潮平キッズ（島尻） B3/5 大山クラブ（中頭）	せ1位		ほ1位	宮城クラブ（浦添）ほ B1 A3/5 東AT（宮古） A3/5 高原（中頭）	安慶田小
平敷屋小	平敷屋（中頭）そ A1 A2/3 宜野座（国頭） A2/3 真地（那覇）	そ1位		ま1位	津嘉山クラ（島尻）ま B2 B3/4 松川クラブ（那覇） B3/4 赤道クラブ（中頭）	津嘉山小
天願小	神森（浦添）た B2 B3/4 天願（中頭） B3/4 伊良波（島尻）	た1位		み1位	羽地クラブ（国頭）み B1 A3/5 新川女子（八重山） A3/5 坂田クラブ（中頭）	山内小

9月17日(日)	9月18日(月)	9月17日(日)
あ1位	優勝	ち1位
C①		E①
い1位		つ1位
C⑤		E⑤
う1位		て1位
C②		E②
え1位		と1位
C①		D①
お1位		な1位
C③		E③
か1位		に1位
C⑥		E⑥
き1位		ぬ1位
C④		E④
く1位		ね1位
C③		D③
け1位		の1位
D①		F①
こ1位		は1位
D⑤		F⑤
さ1位		ひ1位
D②		F②
し1位		ふ1位
C②		D②
す1位		へ1位
D③		F③
せ1位		ほ1位
D⑥		F⑥
そ1位		ま1位
D④		F④
た1位		み1位

9月17日(日)	9月18日(月)	9月17日(日)
	準優勝	
	三位	

令和5年度 沖縄県スポーツ少年団バレーボール交流大会
＜第21回 全国スポーツ少年団バレーボール交流大会 沖縄県予選＞

《準決勝～決勝》 9月18日(月)
《準々決勝》 9月17日(日)
《1回戦》 9月16日(土)
豊見城市民体育館　他本島内小学校

＜男子ブロック　決勝トーナメント＞

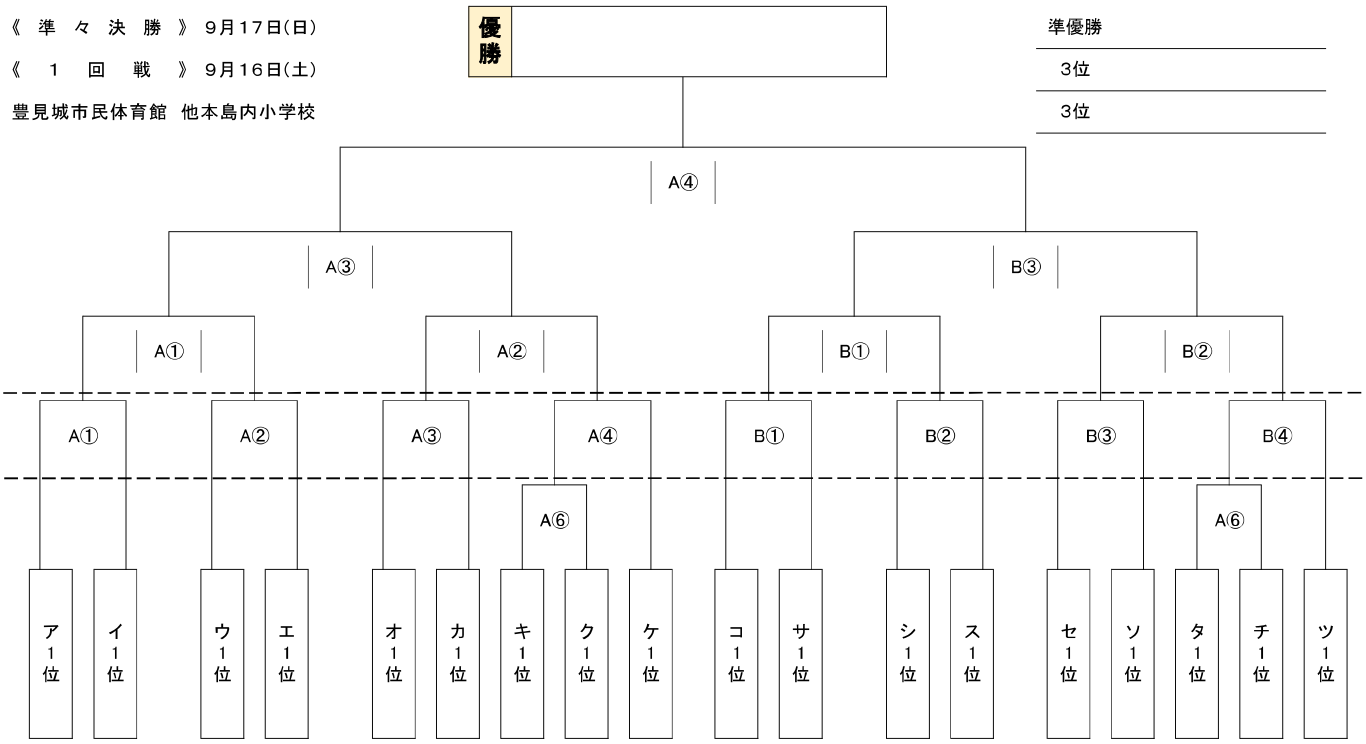

《準々決勝～決勝》 9月18日(月)
《1～2回戦》 9月17日(日)
豊見城市民体育館

＜女子ブロック　決勝トーナメント＞

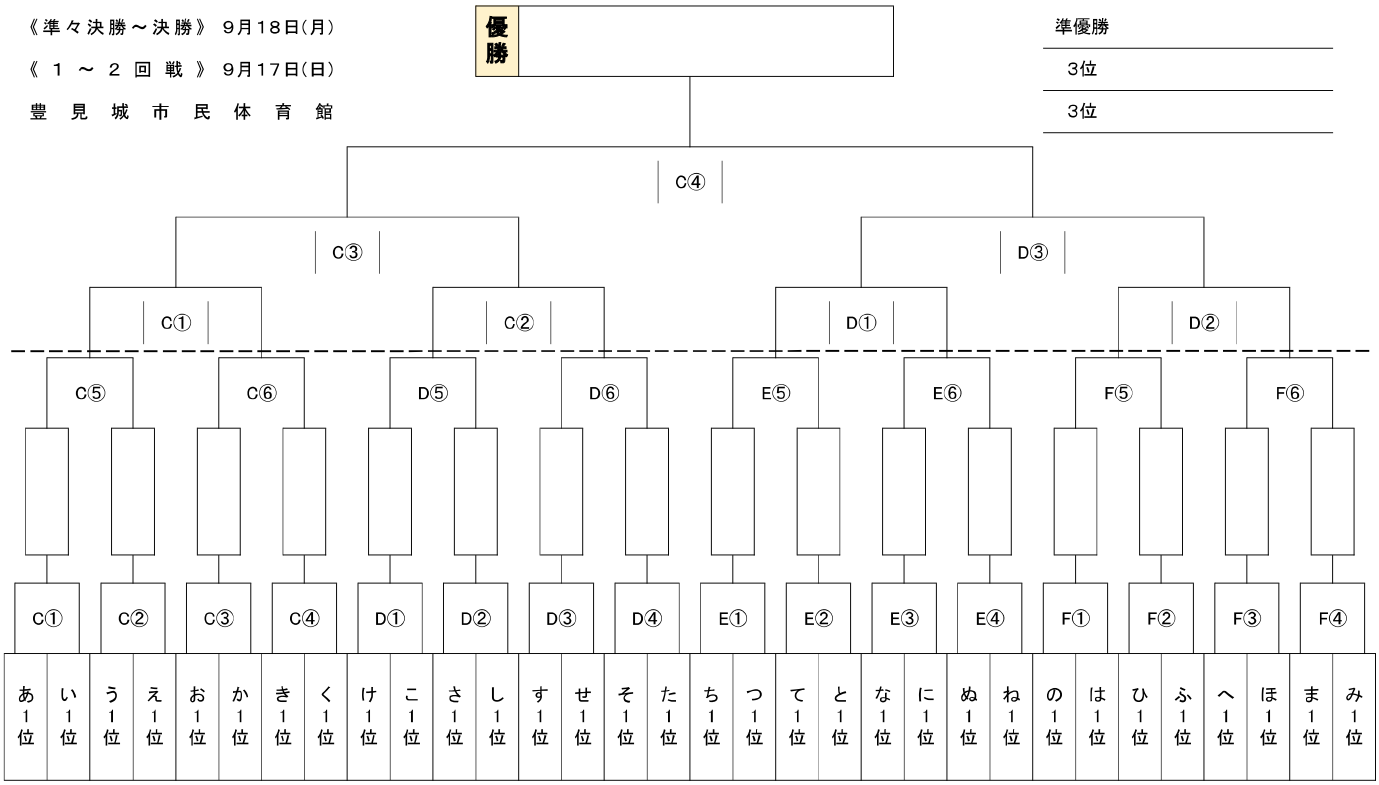

割　当　て　練　習

※各割当て練習（5分）は、全て第1試合の前に行います。
※男子：ア～ツ（カタカナ）、女子：あ～み（ひらがな）

9月16日（土）

	兼原小Ａ		兼原小Ｂ		天願小Ａ		天願小Ｂ		安慶田小Ａ		安慶田小Ｂ		普天間小Ａ		普天間小Ｂ	
第一練習	に	与那原Ｖ	ウ	兼原	ス	真和志	た	伊良波	ほ	高原	ケ	坂田クラブ	ふ	伊江スポ		
													と	オレンジ		
第二練習	き	漢那	ウ	北丘	ア	天願クラブ	た	神森	こ	登野城女子	ケ	小禄南	と	南風原	な	砂川
				てだこ				天願				白川男子		神原		田場
第三練習	き	兼原	に	浦チャ	ア	平真あこう	ス	長嶺クラブ	こ	安慶田	ほ	宮城クラブ	ふ	勝連	な	馬天女子
		牧港		嘉手納		具志頭		嘉手納		白川女子		東AT		北丘		城北
	山内小Ａ		山内小Ｂ		内間小Ａ		内間小Ｂ		浦城小Ａ		浦城小Ｂ		港川小Ａ		港川小Ｂ	
第一練習	み	坂田クラブ	サ	たくし	の	八島	ソ	小禄JVC	チ	ガッツ	い	下地	つ	城東クラブ	エ	美原男子
								嘉数								
第二練習	さ	上間V.C	サ	西原東	は	新城	ソ	内間	タ	Ｕぼーいず	い	西原東ク	ち	大里	エ	松川
				金城美ら心				ファイヤー				浦城				久松クラブ
第三練習	さ	山内クラブ	み	羽地クラブ	は	内間	の	あげな	タ	美東男子	チ	馬天男子	ち	港川クラブ	つ	津覇女
		屋部		新川女子		長田		金城美ら心		瀬底		神原		古堅南		平真あこう
	知念小Ａ		知念小Ｂ		座安小Ａ		座安小Ｂ		豊崎小Ａ		豊崎小Ｂ		兼城小Ａ		兼城小Ｂ	
第一練習	う	銘苅	く	翔南クラブ	け	川崎クラブ	コ	名護男子	ね	読谷クラブ	へ	仲井真	ク	田場	ひ	高良
第二練習	あ	知念JVC	く	松島	え	宮里クラブ	コ	座安	ぬ	金武クラブ	へ	西原南	キ	城東VBC	ひ	美里クラブ
				北谷V.C				上間V.C				東風平				兼フレ
第三練習	あ	小禄南	う	西原クラブ	え	座安女子	け	当山クラブ	ぬ	トケシ	ね	豊崎クラブ	キ	結の橋	ク	兼フレ
		普天間		与那原J		大宮クラブ		さつき		城南		若勝V.B		西原クラブ		高良
	上田小Ａ		上田小Ｂ		津嘉山小Ａ		津嘉山小Ｂ		豊見城小Ａ		豊見城小Ｂ		宇栄原小Ａ		宇栄原小Ｂ	
第一練習	オ	潮平キッズ	カ	じのん	ツ	宮古南	ま	赤道クラブ	イ	豊見城団地	て	宮里ビクト	お	美東クラブ	せ	大山クラブ
				登野城男子										石垣女子		
第二練習	か	上田山川	カ	浦チャ男子	セ	真地	ま	津嘉山クラ	シ	南原男子	て	大北クラブ	お	美原	し	とよみ
				上田山川				松川クラブ				豊見城団地		宇栄原		
第三練習	か	上野	オ	城北	セ	鏡原あか男	ツ	宮里ビクト	シ	翔南クラブ	イ	大宮ＪＶＣ	せ	曙	し	宜野湾
		中原クラブ		上野クラブ		高原ボーイ		津嘉山クラ		新川男子		西原南		潮平キッズ		与儀守礼
	平敷屋小Ａ		平敷屋小Ｂ													
第一練習	そ	真地	す	南原												
				識名												
第二練習	そ	平敷屋	す	城前VC												
		宜野座		宮古南												

※各割当て練習（5分）は、第1～4それぞれの試合前に行います。
※男子：ア～ツ（カタカナ）、女子：あ～み（ひらがな）

9月17日（日）豊見城市民体育館

	Ａコート	Ｂコート	Ｃコート	Ｄコート	Ｅコート	Ｆコート		
《 第1試合 》 プロトコール 開 始 11 分 前	ア１位	コ１位	あ１位	け１位	ち１位	の１位		
	イ１位	サ１位	い１位	こ１位	つ１位	は１位		
《 第2試合 》 プロトコール 開 始 11 分 前	ウ１位	シ１位	う１位	さ１位	て１位	ひ１位		
	エ１位	ス１位	え１位	し１位	と１位	ふ１位		
《 第3試合 》 プロトコール 開 始 11 分 前	オ１位	セ１位	お１位	す１位	な１位	へ１位		
	カ１位	ソ１位	か１位	せ１位	に１位	ほ１位		
《 第4試合 》 プロトコール 開 始 11 分 前	キ・ク勝者	タ・チ勝者	き１位	そ１位	ぬ１位	ま１位		
	ケ１位	ツ１位	く１位	た１位	ね１位	み１位		

※各割当て練習（5分）は、第1～4それぞれの試合前に行います。
※男子：ア～ツ（カタカナ）、女子：あ～み（ひらがな）

9月18日（月）豊見城市民体育館

	Ａコート	Ｂコート	Ｃコート	Ｄコート
第一練習	オ・カ勝者	セ・ソ勝者	け・こ・さ・し勝者	の・は・ひ・ふ勝者
	キ・ク・ケ勝者	タ・チ・ツ勝者	す・せ・そ・た勝者	へ・ほ・ま・み勝者
第二練習	ア・イ勝者	コ・サ勝者	あ・い・う・え勝者	ち・つ・て・と勝者
	ウ・エ勝者	シ・ス勝者	お・か・き・く勝者	な・に・ぬ・ね勝者

＜ 審判割当てパターン ＞

【1日目】

1. 2つのコートで、3ブロックを進める場合

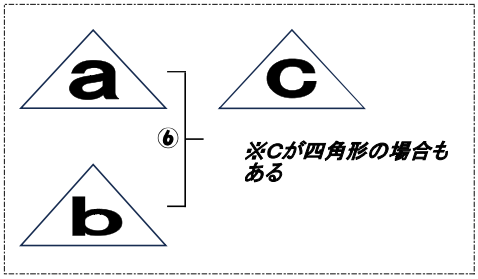

※Cが四角形の場合もある

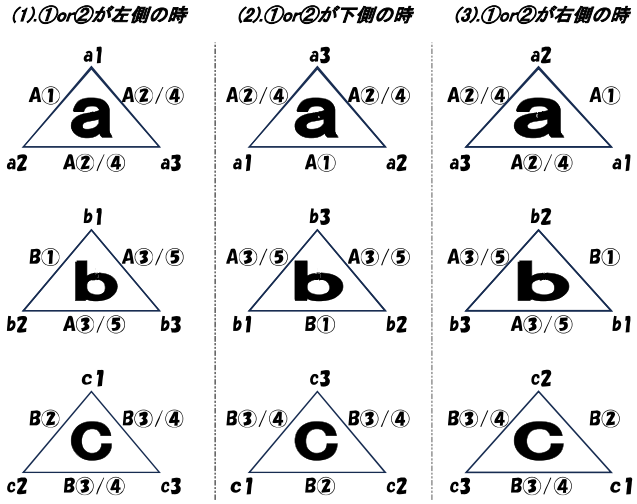

【 A コ ー ト 】		【 B コ ー ト 】	
試合No.	審判割り当て	試合No.	審判割り当て
A①	**a3** のチーム	B①	**b3** のチーム
A②	A①の勝者	B②	**c3** のチーム
A③	B①の勝者	B③	B②の勝者
A④	A①の敗者	B④	B②の敗者
A⑤	B①の敗者	B⑤	
A⑥	同日にA⑥（決勝T1回戦）がある場合、その試合の審判は両ブロックの予選リーグ最終試合の敗者が行う。 尚、最終試合の敗者が勝ち上がる場合は、最終試合の勝者が行う。		

※ブロックの試合No.①・②の位置から、該当するブロックのパターンを特定してください。
尚、ブロックa・bの上下が変わる場合があります。

2. 1つのコートで、2ブロックを進める場合　　※普天間小は、伊江の到着予定が10時であるため、このパターンで進める

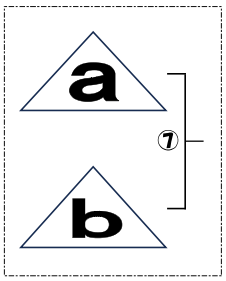

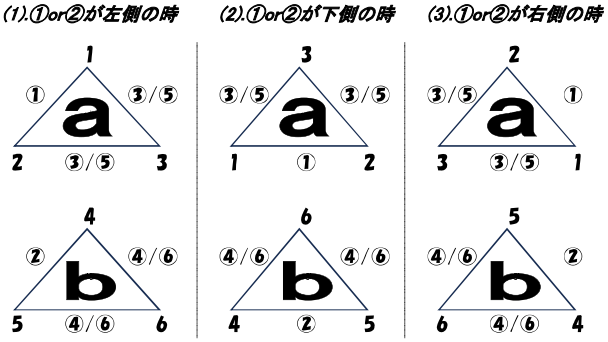

試合No.	審判割り当てチーム
①	**6** のチーム
②	①の勝者
③	②の勝者
④	①の敗者
⑤	②の敗者
⑥	**3** のチーム
⑦	同日にA⑦（決勝T1回戦）がある場合、その試合の審判は両ブロックの予選リーグ最終試合の敗者が行う。 尚、最終試合の敗者が勝ち上がる場合は、最終試合の勝者が行う。

※ブロックの試合No.①・②の位置から、該当するブロックのパターンを特定してください。
尚、a・bの組合せや上下が変わる場合があります。

3. 1コート、1ブロックの場合

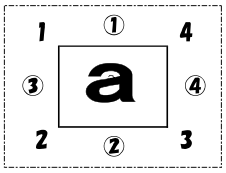

試合No.	審判割り当てチーム
①	**2** のチーム
②	**4** のチーム
③	**3** のチーム
④	**1** のチーム

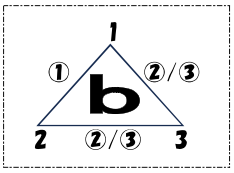

試合No.	審判割り当てチーム
①	**3** のチーム
②	①の勝者
③	①の敗者

【2日目】

第1試合の審判は、第3試合のチームが行う

第2試合以降の審判は、前試合の敗者が行う

【3日目】

第1試合は、第2試合のチームが行う

第2試合以降は、前試合の敗者が行う

尚、ベスト8以降の主審のみ審判団にて行い、以外は割当てチームの帯同審判にて行う

令和５年度沖縄県スポーツ少年団バレーボール交流大会

各小学校会場選手宣誓名簿

No.	小学校名	選手氏名	
1	豊崎小学校	勝連（かつれん） いろは	
2	兼城小学校	上江洲（うえず） 瑚乃（この）	仲本（なかもと） 李到（りと）
3	上田小学校	金城（きんじょう） 伶奈（れいな）	
4	津嘉山小学校	神里（かみざと） せいら	城間（しろま） 陽向（ひなた）
5	座安小学校	新里（しんざと） 彩綯（さあや）	手登根（てどこん） 叶一郎（きょういちろう）
6	知念小学校	伊集（いじゅ） 菱花（りょうか）	運天（うんてん） 美衣紗（みいさ）
7	豊見城小学校	朝山（あさやま） 依里采（えりな）	
8	宇栄原小学校	上原（うえはら） 愛琉（あいる）	
9	内間小学校	津覇（つは） 妃奈花（ひなか）	亀浜（かめはま） 怜（れい）
10	浦城小学校	玉城（たまき） 梨奈（りな）	玉城（たまき） 佑悟（ゆうご）
11	港川小学校	松本（まつもと） 萌音（もね）	
12	兼原小学校	比嘉（ひが） さくら	安座間（あざま） 新凰（しんおう）
13	平敷屋小学校	西野（にしの） 亜沙姫（あさひ）	
14	天願小学校	上原（うえはら） 琉愛（るあ）	大城（おおしろ） 徠翔（らいと）
15	安慶田小学校	平田（ひらた） 柚季（ゆずき）	
16	普天間小学校	比嘉（ひが） 玲愛菜（れあな）	
17	山内小学校	上原（うえはら） 果子（かのこ）	